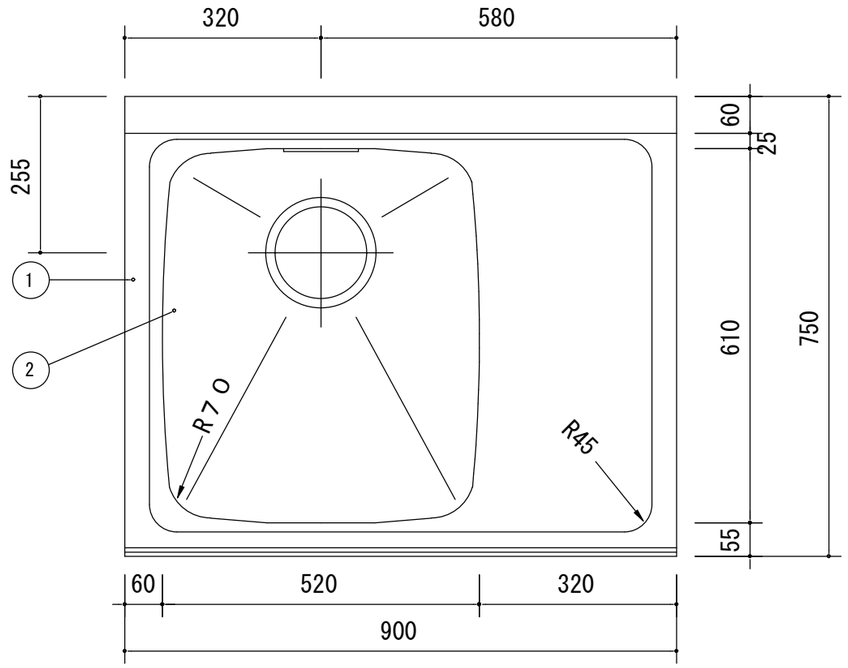

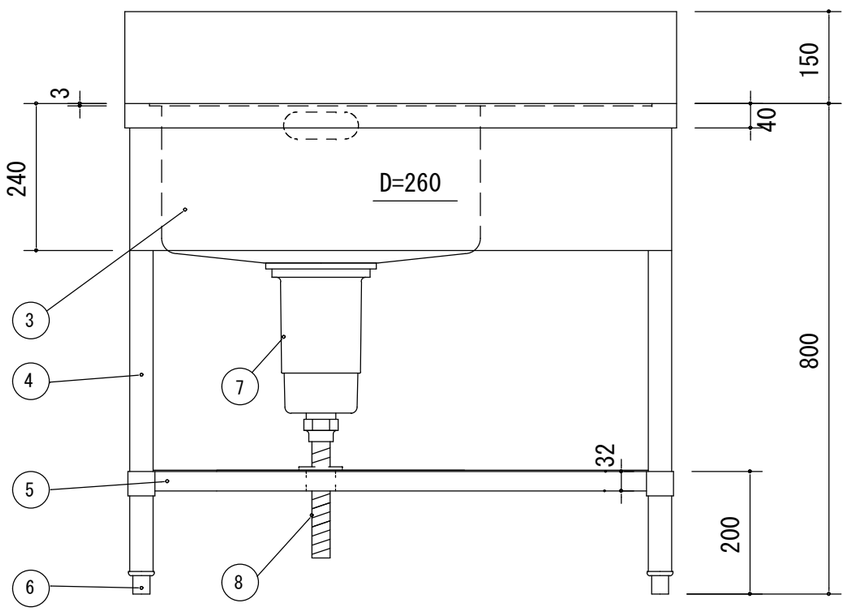

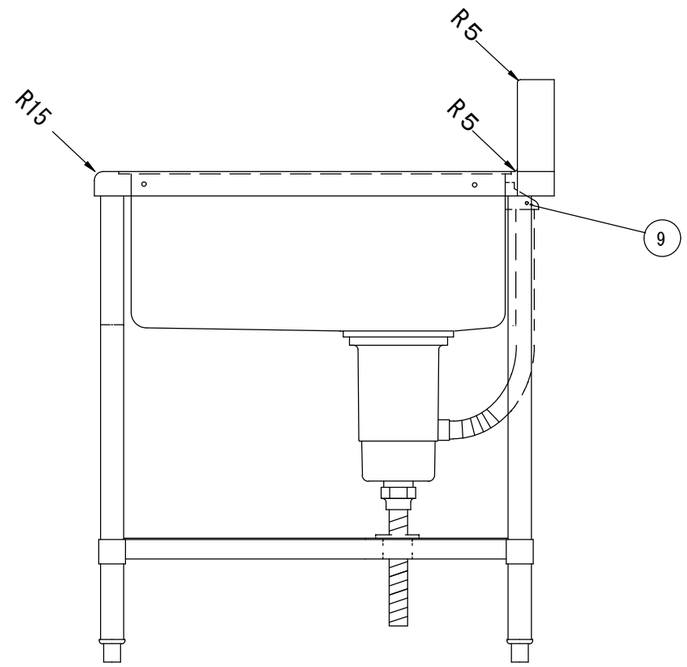

仕様表

品番	部品名	材質	仕様
1	天板（トップ）	SUS430	1.0t　No．4 仕上
2	槽（プレスシンクボール）	SUS430	0.9t　２ＢＢ仕上
3	幕板	SUS430	0.7t　No．4 仕上
4	脚	SUS430	1.2t　ＢＡ仕上　38φ丸パイプ
5	スノコ板	SUS430	1.0t　No．4 仕上　平板スリット加工
6	アジャスト	ｱｴﾝﾀﾞｲｶｽﾄ　ｽﾃﾝｶﾊﾞｰ付	調整幅±10mm
7	排水栓	樹脂製	180φ　排水径２吋　ゴミ収納器付
8	排水ホース	塩化ビニール	30φ(40A用)　ℓ=800
9	オーバーフロー	樹脂製	ジャバラホース接続

担当	検討	主査	承認	作成 H9.12.1	型名	
				ｻｲｽﾞ A3	機種	ＳＳ－１ＳＬ－９７
				尺度 1/10	名称	一槽水切り付きシンク
				枚数		９００×７５０×８００
スギコ産業株式会社					所属	図番